Välisuksed
External doors
Ulko-ovet
Ytterdörrar
Внешние двери
Ārējās durvis
Lauko durys

Eesti PakendiRinglus

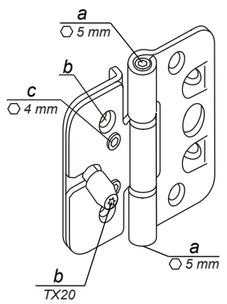

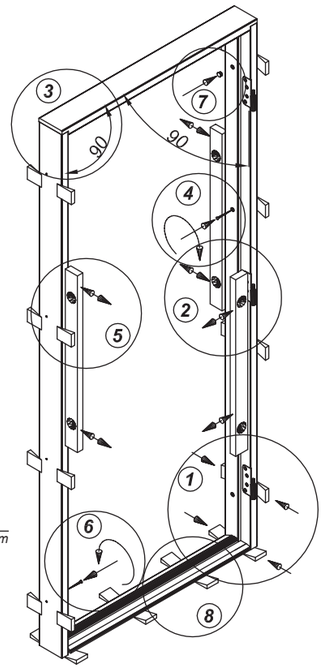

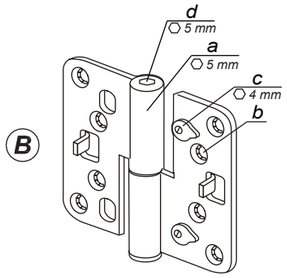

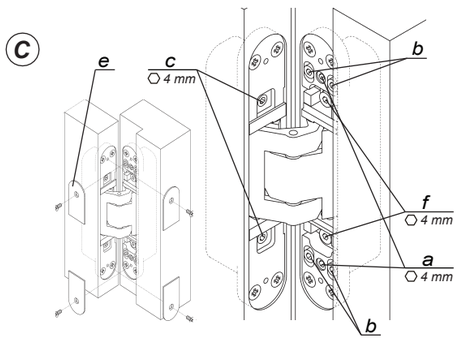

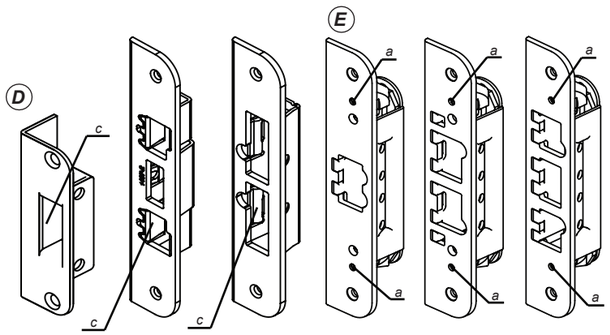

Nr.9 / 21.11.2013

EST

Vajalikud vahendid:
Vesilood
Kruvikeeraja
Kuuskantvõtmed 4 mm, 5 mm
Torx võti Tx20
Haamer
Kiilud
Montaažikruvid
Isolatsiooni materjal

Komplektsus:
Ukseleht koos lengi ja lävepakuga
Paigaldatud sulusekomplekt (hinged, lukud)
Paigaldusavade kattekorgid

Uks on mõeldud kasutamiseks hoonete välisuksena.
Enne ukse paigaldamist kontrollige, et toote kvaliteet on sobiv ja toode on ilma defektideta. Defektse toote paigaldamine on keelatud.
Ukse peab paigaldama selliselt, et see ei jääks otsese lausvee ja päikese kätte. Ust peab kaitsma, paigaldades selle seinas asuvasse nišši või paigaldama uksele varikatuse.
Tumedat tooni uksed võivad kõverduda intensiivse päikese mõjul (kõrge pinnatemperatuur ukselehel).
Erksad ja tumedad toonid tuhmuvad intensiivse päikese mõjul.
Ukse säilimiseks ei tohi jätta lund pikaajaliselt vastu ust.
Ust ei tohi paigaldada selliselt, et tuuletõmbus saaks ust „loopida“ .
Välisuksi ei või ladustada külmadesse ja niisketesse ruumidesse. Toodet ei tohi virnastada otse maapinnale või betoonile, vaid tugevale ja korrektsele kuivale alusele.
Lubatud ei ole toote mõõtude muutmine ja sisselõigete tegemine. Vajadusel konsulteerige tehase esindajaga.
Remonttööde ajaks tuleb uks katta ehituspapi või kilega, et vältida ukse kahjustumist viimistlustööde ajal.

Paigaldus
1.Enne ukse paigaldamist kontrollige ukse sobivust paigaldusavasse. Ukseava mõõtmisel kontrollige, kas paigaldusava on loodis ja nurgad täisnurksed. Paigaldusava peab olema ukselengi välismõõtudest 10-50 mm suurem.
2.Demonteerige asendatav toode.
3.Asetage uks lapiti tasasele alusele ja eraldage ukseleng ukselehest.
4.Tõstke leng paigaldusavasse ja fikseerige kiiludega (pos 1). Kiilud asetage lengi kinnituskruvide lähedale ja lävepaku alla (pos 8). NB! Uks on paigaldamiseks põranda tasapinda.
5.Kasutades vesiloodi, kontrollige et leng oleks vertikaaltasapinnas loodis (pos 2 ja 5) ja nurgad täisnurksed (pos 3). Vajadusel korrigeerige lengi asendit. Mõõtke üle diagonaalid!
6.Märkige kinnituskohad seinale. Eemaldage leng ja puurige kinnituskruvidele tüübliavad. Paigaldage tüüblid puuritud avadesse. Puitkonstruktsioonide puhul jätta märkimine ja avade puurimine vahele.
7.Ettemärkimise korral korrake punkte 4 ja 5.
8.Kruvige hingedega leng tugevalt seina külge (pos 4), olles eelnevalt veendunud, et leng on paigaldatud sirgelt. Seda saab kontrollida pika sirge lati või pika loodiga.
9.Paigaldage ukseleht lengi. Kontrollige, et vastusepoolne leng või paarisukse passiivne ukseleht oleksid samas tasapinnas paigaldatud ukselehega. Vajadusel korrigeerige lengi asendit. Kui leng on korrektselt paigas ja uks sulgub ning avaneb probleemideta, kinnitage ka vastaspoolne leng tugevalt seina külge (pos 6).
10.Kontrollige, et käiguvahe **(2,5 ± 1,5 mm)** ukselehe ja lengide vahel oleks võrdne. Vajadusel pingutage veel kruve või kiile.
11.Reguleerige vajadusel hingi.
Ukselehe kõrguse reguleerimine hingedest:
Joonis A. Vabastage väheke kõikide hingede ülemine kruvi “a” pöörates seda vastupäeva. Keera ühe hinge alumist kruvi „a“, kuni uks saavutab vajaliku kõrguse. Seejärel reguleerige ülejäänud hingede alumist kruvi “a” kuni nad toetavad ust võrdselt. Pinguta kergelt hingede ülemised kruvid “a”.
Joonis B. Eemalda kattekorgid “d”. Keera reguleerimiskruvi “a”, kuni ukseleht saavutab vajaliku kõrguse. Ukselehe tõstmiseks keerake kruvi päripäeva ja langetamiseks vastupäeva. Reguleeri selliselt kõik hinged, kuni nad toetavad ust võrdselt. Paigalda tagasi kattekorgid “d”.
Joonis C. Eemaldage katteplaadid „e“, vabastage natuke hingede kinnituskruve “b” ja reguleerige kruvidest „a“ uks vajalikule kõrgusele. Kinnitage kinnituskruvid “b” ja paigaldage tagasi katteplaadid „e“.
Ukselehe ja lengi käiguvahe reguleerimine:
Vabastage hingede kinnituskruvid “b” ja reguleerige kruve “c” ning kinnitage uuesti kruvid “b”.
Ukselehe sügavuse reguleerimine lengis:
Joonis C. Eemaldage katteplaadid „e“,vabastage natuke hingede kinnituskruve “b” ja reguleerige kruve “f” .Kinnitage uuesti kruvid “b” ja paigaldage tagasi katteplaadid „e“
12.Paigaldage lengide kruviaukudesse plastkorgid (pos 7), mis on pakendis.
13.Ukse tihedamaks sulgumiseks reguleerige lukuvastust:
Joonis D. Mehaaniliselt regulееritav, metallkeele „c“ painutamisel.
Joonis E. Reguleerige kruvidest „a“ vasturaua tugipinda. Päripäeva keerates muutub ukse sulgumine tihedamaks.
14.Täitke seina ja ukselengi vaheline pilu isolatsioonimaterjaliga (kivivill, klaasvill, paigaldusvaht). Paigaldusvahu kasutamisel jälgige tootjapoolseid juhendeid. Vajadusel toestage, et paisuv vaht ei deformeeriks lengi. Tugede paigaldamisel jälgige, et tugede otsad ei kahjustaks lengi pinnaviimistlust, kasutades selleks lainepappi või muud pehmendusmaterjali. Katke täitevahe katteliistuga või viimistlege paled ukselengideni. Palede viimistlemisel kaitske lenge maalriteibiga ja ukselehte pakkekilega. Lävepaku alune toestage puitklotsidega või kiiludega (pos 8), vältimaks selle läbipaindumist hilisemal kasutusel. Toestamata lävepaku all ei tohi kasutada ainult paigaldusvahtu või muid vetruvaid materjale.
15.Paigaldage uksele vajalikud lisafurnituurid: käepidemed, lukukatted, uksesilm, sulgur, piiraja jne.

Välisukse hooldamine
Kontrollige aegajalt luku, hingede ja käepideme kinnitusi ja korrasolekut. Vajadusel kinnitage kruve või vahetage kulunud või vigastatud komponendid välja. Vajadusel õlitage lukku ja hingesid. Selleks kasutage spetsiaalseid õlisid.
Vajadusel peab reguleerima ukse hingesid ja/või vasturauda, et uks avaneks ja sulguks probleemideta. Uks ei tohi käia vastu lengi.
Vähemalt korra aastas, enne talve, peab õlitama tihendeid silikoonõliga, mis väldib tihendite kinnikülmumist ja purunemist. Tihendite purunemist võib põhjustada ka liiga väike käiguvahe.
Värvitud välisuste puhastamiseks võib kasutada vett ja pehmet lappi. Suurema mustuse korral võib pesuveele lisada pesuvahendit (näiteks nõudepesuvahend). **Puhastamiseks ei tohi kasutada lahusteid ja abrasiivseid puhastusvahendeid.**
Õlitatud kattevineeriga välisuste puhastamiseks võib kasutada kuiva või niisket pehmet lappi. Puhastusvahendite kasutamisel tuleb uks uuesti õlitada.
Teak (tekapuu) kattevineeriga pealistatud välisuksed on tehases viimistletud õliga. Ukseleht ja leng (piit) tuleb uuesti õlitada poole aasta jooksul peale toote paigaldust. Selleks kasutage kaubanduses saadavaid välistingimustesse sobivaid puiduõlisid. Hiljem õlitage toodet kaks korda aastas, soovituslikult kevadel ja sügisel. Juba toonimuutuste-ga ukse õlitamiseks soovitame kasutada toonitud puiduõlisid, et ühtlustada värvitoonide erinevusi. **Puiduõli võib kanda ainult kuivale ja puhtale pinnale!**
Pinnaviimistluse kahjustuste tekkimisel peab toote viimistluskihi taastama.
Klaaspindu puhastage selleks ettenähtud pesuvahenditega.
Puhastusvahendi etiketilt kontrollige alati, et see ei kahjustaks toote viimistletud pindasid.

Lubatud kõrvalekalded
Lubatud on ukselehe püsiv kõverus kuni 4 mm.
Ukselengil (piidal) on lubatud laiuses kõverus kuni 1 mm/1m kohta.
Värvitud pinna kvaliteeti kontrollitakse visuaalselt 1-2 m kauguselt selja tagant langeva valgusega.
Ukselehe diagonaalide erinevus võib olla kuni 2 mm.

LT

Reikalingos priemonės:
Gulsčiukas
Atsuktuvas
L-raktas 4 mm, 5 mm
Raktas „Torx“ Tx20
Plaktukas
Pleištai
Montavimo varžtai
Izoliacinė medžiaga

Komplektiškumas:
Varčia su stakta ir slenksčiu
Montavimo komplektas (vyriai, spyna)
Dangteliai

Lauko durys
Prieš pradėdami montuoti duris, patikrinkite, ar gaminys kokybiškas ir be defektų. Gaminio su defektu montuoti negalima.
Duris reikia montuoti taip, kad ant jų nepatektų tiesioginė saulės šviesa ir lietus. Duris reikia apsaugoti montuojant jas sienoje esančioje nišoje ar virš durų įrengiant stogelį.
Tamsios spalvos durys, veikiant intensyviai saulei, gali iškrypti (dėl aukštos durų paviršiaus temperatūros).
Ryškios ir tamsios spalvos nublanksta veikiant intensyviai saulės šviesai.
Prie durų negalima ilgam laikui palikti sniego.
Durų negalima montuoti taip, kad jas „daužytų“ skersvėjis.
Lauko durų negalima sandėliuoti šaltose ir drėgnose patalpose, laikyti tiesiai ant žemės ar betono. Reikėtų laikyti ant tvirto ir sauso pagrindo.
Negalima keisti gaminio matmenų ir įpjovų. Jeigu reikia, pasikonsultuokite su gamyklos atstovais.
Atlikdami remonto darbus, duris uždenkite statybiniu kartonu ar plėvele.

Montavimas
1.Prieš montuodami duris, patikrinkite, ar jos tinkamos montuoti į montavimui skirtą angą. Tikrindami durų angos matmenis, nustatykite, ar montuoti skirta anga yra lygi, o kampai – statūs. Montavimui skirta anga turi būti 10–50 mm didesnė nei durų staktos išoriniai matmenys.
2.Išmontuokite keičiamą gaminį.
3.Padėkite duris ant pagrindo ir atskirkite durų staktą nuo durų.
4.Įstatykite staktą į montuoti skirtą angą ir fiksuokite pleištais (pos 1). Pleištus įstatykite kuo arčiau staktos tvirtinimo varžtų ir po slenksčiu (pos 8). Durys skirtos montuoti grindų plokštumoje.
5.Naudodami gulsčiuką, įsitikinkite, kad stakta yra vertikali (pos 2 ir 5), o kampai – statūs (pos 3). Jeigu reikia, pakoreguokite staktos padėtį. Pamatuokite diagonales!
6.Ant sienos sužymėkite tvirtinimo vietas. Nuimkite staktą ir išgręžkite skyles kaiščiams. Įstatykite kaiščius į išgręžtas skyles. Jei konstrukcijos medinės, žymėti ir gręžti nereikia.
7.Ženklindami pakartokite punktus 4 ir 5.
8.Stipriai prisukite staktą su vyriais prie sienos (pos 4). Naudodamiesi liniuote ar ilgu gulsčiuku, įsitikinkite, ar stakta sumontuota tiesiai.
9.Įstatykite duris į staktą. Patikrinkite, ar priešais esančių durų stakta ar dvipusių durų pasyvi durų varčia yra vienoje plokštumoje su durimis. Jeigu reikia, patikrinkite staktos padėtį. Jeigu stakta įmontuota tinkamai ir durys lengvai užsidaro bei atsidaro, stipriai pritvirtinkite prie sienos ir kitos pusės staktą (pos 6).
10.Patikrinkite, kad atstumas **(2,5 ± 1,5 mm)** tarp durų ir staktos būtų vienodas. Jeigu reikia, priveržkite varžtus ar pleištus.
11.Jeigu reikia, sureguliuokite vyrius.
Durų aukščio reguliavimas nuo vyrių.
Brėžinys A. Šiek tiek atlaisvinkite visų vyrių viršutinį varžtą „a“, pasukdami jį prieš laikrodžio rodyklę. Vieno vyrio apatinį varžtą „a“ sukite tol, kol durų varčia pasieks reikiamą aukštį. Likusių vyrių apatinius varžtus „a“ reguliuokite tol, kol jie vienodai parems duris. Lengvai suveržkite viršutinius vyrių varžtus „a“.
Brėžinys B. Nuimkite dangtelius „d“. Reguliavimo varžtą „a“ sukite tol, kol durų varčia bus tinkamame aukštyje. Norėdami pakelti varčią, pasukite varžtą pagal laikrodžio rodyklę, norėdami nuleisti – prieš laikrodžio rodyklę. Taip reguliuokite visus vyrius tol, kol jie vienodai parems duris. Uždėkite dangčius „d“.
Brėžinys C. Nuimkite dangas „e“, šiek tiek atlaisvinkite vyrių sutvirtinimo varžtus „b“ ir varžtų „a“ reguliavimo būdu nustatykite tinkamą durų aukštį. Sutvirtinkite varžtus „b“ ir uždėkite dangas „e“.
Atstumo tarp varčios ir staktos reguliavimas.
Atlaisvinkite vyrių sutvirtinimo varžtus „b“ ir reguliuokite varžtus „c“. Iš naujo sutvirtinkite varžtus „b“.
Durų varčios gylio reguliavimas staktoje.
Brėžinys C. Nuimkite dangas „e“, šiek tiek atlaisvinkite vyrių sutvirtinimo varžtus „b“ ir pareguliuokite varžtus „f“. Iš naujo sutvirtinkite varžtus „b“ ir uždėkite dangas „e“.
12.Vyrių varžtų skyles uždenkite plastikiniais dangteliais (pos 7). Juos rasite pakuotėje.
13.Kad durys gerai užsidarytų, sureguliuokite užrakto dalį.
Brėžinys D. Palenkdami metalinį liežuvėlį „c“, reguliuokite mechaniniu būdu.
Brėžinys E. Varžtais „a“ sureguliuokite staktos plokštelę. Sukant pagal laikrodžio rodyklę, durys užsidarys sandariau.
14.Tarp sienos ir durų staktos esantį tarpą užpildykite izoliacine medžiaga (akmens vata, stiklo vata, montažinėmis putomis). Jei naudosite montažines putas, laikykitės gamintojo nurodymų. Jeigu reikia, paremkite staktą taip, kad besiplečiančios putos jos nedeformuotų. Montuodami atramas, stebėkite, kad atramų galai nepažeistų staktos paviršiaus apdailos. Tam naudokite kartoną ar kitą minkštesnę medžiagą. Užpildytą tarpelį uždenkite apdailos juostele arba atlikite apdailą. Atlikdami apdailą, uždenkite staktą specialia juostele, o durų varčią – plėvele. Slenkstį paremkite medinėmis detalėmis ar pleištais (pos 8), kad vėliau jis neišlinktų. Jei slenkstis neparemtas, negalima naudoti montažinių putų ar kitų elastingų medžiagų.
15.Sumontuokite duryse visą kitą papildomą furnitūrą: rankenas, spynos dangas, durų akutę, ribotuvą ir pan.

Lauko durų priežiūra
Kartais patikrinkite spynos, vyrių ir rankenos būklę. Jeigu reikia, prisukite varžtus arba pakeiskite susidėvėjusius ar pažeistus komponentus naujais. Jeigu reikia, patepkite spyną ir vyrius naudodami specialią alyvą.
Kartais reikia reguliuoti durų vyrius ir / arba staktos plokštę, kad durys lengvai atsidarytų ir užsidarytų. Durys neturi liestis prie staktos.
Mažiausiai kartą per metus, artėjant žiemai, tarpines reikia sutepti silikonine alyva, nes ji saugo nuo užšalimo ir sutrupėjimo.
Dažytas lauko duris valykite vandeniu ir minkštu skuduru. Jei durys labai nešvarios, į vandenį, kuriuo jas valote, įpilkite valymo priemonės (pavyzdžiui, indų ploviklio). **Durų negalima valyti negalima tirpikliais ir abrazyvinėmis valymo medžiagomis.**
Alyva apdorotas, fanera dengtas lauko duris galima valyti sausu arba drėgnu minkštu skudurėliu. Panaudojus valymo priemones, duris reikia iš naujo sutepti alyva.
Tikmedžiu dengtos lauko durys padengtos specialia alyva. Varčia ir stakta, praėjus pusei metų po montavimo, turi iš naujo būti apdorojamos alyva. Tam naudokite lauko sąlygomis tinkamą naudoti medienos alyvą. Vėliau sutepkite gaminį du kartus per metus, geriausia – pavasarį ir rudenį. Jeigu atspalvis pakito, durims tepti naudokite alyvą su atspalviu, kad suvienodintumėte spalvą. **Medienos alyvą galima tepti tik ant sauso ir švaraus paviršiaus!**
Jeigu paviršius pažeistas, reikia atnaujinti gaminio apdailos sluoksnį.
Stiklinius paviršius išvalykite specialiomis valymo priemonėmis.
Valymo priemonės etiketėje visuomet perskaitykite, ar ji nepažeidžia medinių paviršių.

Leidžiami nukrypimai
Leidžiamas durų slenksčio nuolatinis išlinkimas – iki 4 mm.
Durų staktos leidžiamas išlinkimas į plotį – iki 1 mm/1m.
Dažyto paviršiaus kokybė tikrinama vizualiai 1–2 m atstumu prie iš nugaros krentančios šviesos.
Varčios skirtumas įstrižai gali būti iki 2 mm.

ENG

Required tools and materials:
Level
Screw driver
Hammer
Hex keys 4 mm, 5 mm
Torx key Tx20
Wedges
Screws
Insulation material

Completeness of set:
Door leaf with jamb and threshold
Preinstalled hardware set (hinges, locks)
Covering plugs for installation gaps

The door is meant to be used as an external door in buildings.
Before installing the door set, check if the quality of the product is suitable and product is without defects. It is forbidden to install defective product.
The door should be installed in a way that it will not be exposed to direct water and sun. Install the door into the wall niche or install the awning to protect the door from weather conditions.
The dark color doors under direct sunlight may cause door leaf to curve (high surface temperature on the door).
Intense sun exposure causes bright and dark colors to fade.
To preserve the door, do not allow snow to get piled up against it for long.
You cannot install the door so that gusts of wind could “throw” it.
The external door must not be stored in cold and humid rooms. The product must not be stacked directly on the ground or concrete, but on a strong and correct dry base.
Alteration of measures and making cuts to the product are not allowed. Please consult the plant representative, if needed.
The door should be covered with a building cardboard or a film during repair works, so that damage to the door during the elaboration works would be prevented.

Installation
1. Before installing the door, check its suitability to the doorway. When measuring the doorway, check whether the installation opening is levelled and the corners right-angled. The installation opening has to be 10-50 mm bigger than the outer measures of the door frame. Adjust the doorway, if needed.
2. Dismount replaceable product.
3. Place the door set horizontally on a flat surface and remove the door leaf from the frame.
4. Lift the frame to the opening and fix with wedges (pos 1). Install the wedges near the screws and, if necessary, under the threshold (8).NB! The door is meant to be installed on a ready-made floor level.
5. By using the spirit level, check if the jamb is level in vertical plane (pos 2 and 5) and the corners are right-angled (pos 3). If necessary adjust the frame position. Re-measure the diagonals!
6. Mark the insertion points on the wall. Remove the frame and drill the dowel holes on the adjustment screws. Insert the dowels into the drilled holes. In case of wooden constructions skip the marking and drilling the holes part.
7. If marking was made, repeat points 4 and 5.
8. Strongly screw the frame with hinges onto the wall (pos 4), ensuring previously the frame to be adjusted straight. This can be checked with a long straight rafter or a long level.
9. Install the door leaf via the hinges. Check if the frame on the striker plate side or double door´s passive leaf is on a same level with installed door leaf. Adjust the frame position, if necessary. When the frame is set precisely and the door closes and opens without any problems, fix the opposite frame strongly onto the wall (pos 6).
10. Ensure that the gap **(2,5 ±1,5 mm)** between the door leaf and the frame are equal in the door perimeter. Tighten the screws or wedges, if necessary.
11. Adjust the hinges if necessary.
To adjust the door panel height via the hinges:
Figure A. Loosen the top screw “a” in all hinges by turning it counter-clockwise. Turn the bottom screw “a” of one hinge until the door reaches the desired height. Then adjust the bottom screw “a” in all the other hinges until they support the weight of the door equally. Slightly tighten the top screws “a” in all hinges.
Figure B. Remove the bolt screw “d”. Turn the adjustment screw “a” until the door reaches the desired height. Turn the screw clockwise to rise or counter-clockwise to lower the door leaf. You must then adjust all hinges until they support the weight of the door equally. Replace the bolt screws “d”.
Figure C. Loosen the hinge fastening screws and adjust the door to the desired height using the screws “a”. Tighten the hinge fastening screws.
Door panel and doorframe turn gap adjustment:
Loosen the hinge fastening screws “b” and adjust the screws “c” and then tighten the screws “b”.
Door panel depth adjustment:
Figure C. Remove the covering plates „e“ and loosen slightly the hinge fastening screws “b” and adjust the screws “f” and then tighten the screws “b” and replace the covering plates „e“.
12. Install the plastic plugs, which are included in the package, to the screw holes of the frames (pos 7).
13. In order to close the door more tight, regulate the striking plate.
Figure D. Striking plate is mechanically adjustable by bending the metal tongue „c“.
Figure E. Adjust striker plate support surface with screws „a“. Door closing becomes tighter when turning screws counter-clockwise.
14. Fill the gap between the wall and the door frame with insulation material (rock wool, glass wool, mounting foam). Follow the manufacturer's instructions when using the mounting foam. Support, if needed, so that the expanding foam does not deform the frame. When installing the stands for support, make sure the ends of them do not damage the surface finishing of the frame. Use either corrugated cardboard or some other softening material for this. Cover the filling gap with a covering strip or elaborate the door cheek till the door frames. Use the masking tape to protect the frames and package film to protect the door leaf when elaborating the cheeks. Support the gap under the threshold with wooden blocks or wedges (pos 8) to prevent its bending in later usage. Mounting foam or other resilient material should not be used under unsupported threshold.
15. Install the necessary additional hardware: door handles, lock covers, door eye, door closer etc.

Maintaining the external door
Check regularly that the hinges and the door handles and their fixings are in order. Tighten the screws or change the worn and damaged parts, if needed. Lubricate the lock and hinges with special oils, if needed.
Regulate the hinges and/or striking plate, if necessary. The door should open and close without problems. The door leaf should not touch the jamb.
Oil the sealing strips with silicone oil at least once a year before winter season to prevent freezing and cracking the sealings. The sealing could break in case there is too little gap between the door leaf and the jamb.
Use water and soft cloth to clean painted external doors. If the door is very dirty, washing agent (for instance: dish washing liquid) can be added to the water. **Do not use the solvents or abrasive cleaning agents for cleaning.**
Use the soft cloth for cleaning the face-veneer covered external doors. The door should be oiled again after using the cleaning agents.
External doors that are covered with teak veneer are elaborated with teak oil in the plant. It is suggested at least during six months after installing the door, the door leaf and the frame (door jamb) should be lubricated again. Use colorless timber oils, suitable for external conditions. Afterwards oil the door twice a year in spring and autumn. When oiling a door that already has a changed colour tone, we recommend using toned timber oils for the purpose of equalizing the color variations. **Timber oil can only be applied to dry and clean surface!**
If the elaborated surface of the door becomes damaged, you must have that layer restored.
Clean the glass surfaces with cleaning agents specially meant for this.
Check the label of the cleaning agent to ensure it would not damage the painted surface of the timber.

Allowed deviations
The door leaf is allowed to have curvature up to 4 mm.
The door frame (door jamb) is allowed to have a curvature of up to 1 mm/1 m in its width.
The quality of the painted surface is controlled visually from the distance of 1-2 m with the light falling from behind.
The difference between door leaf diagonals can be up to 2 mm.

FIN

Tarvittavat välineet:
Vesivaaka
Ruuvimeisseli
Kuusiokoloavaimet 4 mm, 5 mm
Torx-avain Tx20
Vasara
Kiilat
Asennusruuvit
Eristemateriaali

Paketti sisältää
Ovilevy karmin ja kynnyksen kanssa
Asennettu heloitus (saranat, lukot)
Asennusreikien peitetulpat

Ovi on tarkoitettu käytettäväksi rakennusten ulko-ovena.
Tarkasta ennen oven asennusta, että tuotteen laatu on sopiva ja että tuote on virheetön. Viallisen tuotteen asentaminen on kielletty.
Ovi tulee asentaa siten, ettei se ole suorassa kosketuksessa veden ja auringonvalon kanssa. Ovi tulee suojata asentamalla se seinässä sijaitsevaan seinäsyvennykseen tai asentamalla ovelle ovikatos.
Tummasävyiset ovet saattavat vääntyä voimakkaassa auringonvalossa (ovilevyn korkea lämpötila).
Kirkkaat ja tummat sävyt haalistuvat voimakkaassa auringonvalossa.
Jotta ovi säilyisi hyvänä, lunta ei saa jättää seisomaan pitkäksi aikaa ovea vasten
Ovea ei saa asentaa siten, että tuuli pääsee riepottelemaan ovea.
Ulko-ovia ei tule varastoida kylmissä ja kosteissa tiloissa. Tuotetta ei saa lastata suoraan maahan tai betonille, vaan vahvalle ja virheettömälle, kuivalle alustalle.
Mittojen muuttaminen ja lovien tekeminen tuotteeseen ei ole sallittua. Ota tarvittaessa yhteyttä tehtaan edustajaan.
Ovi tulisi peittää rakennuspahvilla tai muovilla korjaustöiden ajaksi, jotta vältettäisiin oven vahingoittuminen viimeistelytöiden aikana.

Asennus
1.Tarkista oven sopivuus oviaukkoon ennen oven asennusta. Mitatessasi oviaukkoa tarkista, että asennusaukko on vaaterissa, ja että kulmat ovat suorakulmaisia. Asennusaukon tulee olla 10–50 mm ovenkarmin ulkomittoja suurempi.
2.Pura asennettava tuote pakkauksesta.
3.Aseta ovi lappeelleen tasaiselle alustalle ja irrota karmi ovilevystä.
4.Nosta karmi asennusaukkoon ja kiilaa se asennuskiilojen avulla (1). Aseta kiilat karmin kiinnitysruuvien lähelle ja kynnyksen alle (8). Huom.! Ovi on tarkoitettu asennettavaksi lattiatasolle.
5.Tarkista vesivaa'an avulla, että karmin pystysuora pinta on vaaterissa (2 ja 5), ja että kulmat ovat suorakulmaisia (3). Säädä tarvittaessa karmin asentoa. Mittaa vielä kerran lävistäjät!
6.Merkitse asennuskohdat seinään. Poista karmi ja poraa tapin reiät säätöruuveihin. Sijoita tapit porattuihin reikiin. Jos kyseessä on puurakenne, ohita merkitsemis- ja reikien poraamiskohta.
7.Jos käytit merkitsemistä, toista kohdat 4 ja 5.
8.Kiinnitä pystykarmi (saranasivu) tukevasti seinään (4), varmistaen etukäteen, että karmi on asennettu suoraan. Tämä voidaan tarkistaa pitkän suoran tangon tai pitkän vesivaa'an avulla.
9.Asenna ovilevy karmin saranoihin ja tarkista ovilevyn ja vesivaa'an avulla, että toinen pystykarmi tai parioven passiivinen ovilevy olisivat samalla tasolla asennetun ovilevyn kanssa. Korjaa tarvittaessa karmin asentoa. Kun karmi on oikeassa paikassa ja ovi sulkeutuu ongelmitta, kiinnitä myös toinen pystykarmi tukevasti seinään (6).
10.Tarkista, että käyntiväli **(2,5 ± 1,5 mm)** ovilevyn ja karmin välissä on sama ympäriinsä. Kiristä tarvittaessa ruuveja tai kiiloja.
11.Säädä tarvittaessa saranoita.
Ovilevyn korkeuden säätö saranoista:
KUVA A. Avaa hieman kaikkien saranoiden yläruuveja "a" kääntämällä niitä vastapäivään. Käännä yhden saranan alaruuvia "a", kunnes ovilevy saavuttaa oikean korkeutensa. Säädä sen jälkeen toisten saranoiden alaruuveja "a", kunnes ne tukevat ovilevyä yhtä tiukasti. Kiristä kevyesti saranoiden yläruuvit "a".
KUVA B. Poista peitetulpat "d". Käännä säätöruuvia "a", kunnes ovilevy saavuttaa oikean korkeutensa. Käännä ruuvia myötäpäivään, kun haluat nostaa ovilevyä ja vastapäivään, kun haluat laskea ovilevyä. Säädä samalla tavalla kaikki saranat, kunnes ne tukevat ovilevyä yhtä tiukasti. Asenna takaisin peitetulpat "d".
KUVA C. Poista suojalevyt "e", avaa hieman saranoiden kiinnitysruuveja "b" ja säädä ovi ruuveja "a", kunnes ovi on sopivalla korkeudella. Kiinnitä kiinnitysruuvit "b" ja asenna takaisin päällyslevyt "e".
Ovilevyn ja karmin välisen käyntivälin säätö:
Avaa saranoiden kiinnitysruuveja "b", säädä ruuveja "c" ja kiinnitä ruuvit "b" takaisin.
Ovilevyn syvyyden säätö karmissa:
KUVA C. Poista suojalevyt "e", avaa hieman saranoiden kiinnitysruuveja "b" ja säädä ovi ruuveja "f". Kiinnitä ruuvit "b" takaisin ja asenna takaisin päällyslevyt "e".
12.Asenna pakkauksessa mukana olevat peitetulpat karmien ruuvin reikiin (7).
13.Säädä lukon vastusta, jos haluat, että ovi sulkeutuisi tiiviimmin:
KUVA D. Mekaanisesti säädettävä, metallikieltä "c" taivuttamalla.
KUVA E. Säädä ruuveista "a" vastaraudan tukipintaa. Myötäpäivään käännettäessä ovi sulkeutuu tiiviimmin.
14.Täytä seinän ja ovenkarmin välinen aukko eristysaineella (vuorivilla, lasivilla, asennusvaahto). Noudata valmistajan ohjeita käyttäessäsi asennusvaahtoa. Tue tarvittaessa siten, ettei laajeneva vaahto muuttaisi karmin muotoa. Asentaessasi tukia varmista, etteivät sen päädyt vahingoita karmin pintakäsittelyä. Käytä joko aaltopahvia tai jotain muuta pehmentävää materiaalia tätä varten. Peitä täyttöaukko muotolistalla tai viimeistele ovenpielet ovenkarmeihin. Suojaa ovenpieliä viimeistellessäsi karmit maalarinteipillä ja ovilevy pakkauskalvolla. Estä kynnyksen alapuolisen tilan taipuminen myöhemmässä käytössä tukemalla sitä puukappaleilla tai kiiloilla (8). Asennusvaahtoa tai muuta joustavaa materiaalia ei tule käyttää tukemattoman kynnyksen alla.
15.Asenna tarvittavat lisävarusteet: ovenkahvat, lukon suojukset, ovisilmä, suljin, rajoitin jne.

Ulko-oven huolto
Tarkista säännöllisesti lukon, saranoiden ja painikkeen kiinnitykset ja toimivuus. Tarvittaessa kiristä ruuveja tai vaihda kuluneet tai vahingoittuneet osat. Öljyä lukko ja saranat tarpeen mukaan siihen tarkoitetulla öljyllä.
Tarvittaessa on säädettävä myös oven saranoita ja/tai vastarautaa, jotta ovi avautuisi ja sulkeutuisi ongelmitta. Ovi ei saa osua karmia vasten.
Tiivisteet tulee voidella vähintään kerran vuodessa, ennen talvea, silikonioljyllä, mikä välttää tiivisteiden kiinni jäätymisen ja rikkoontumisen. Tiivisteiden rikkoontumisen saattaa aiheuttaa myös liian pieni käyntiväli.
Maalattujen ulko-ovien puhdistukseen voidaan käyttää vettä ja pehmeää liinaa. Jos lika on pinttyneempää, pesuveteen voidaan lisätä pesuainetta (esimerkiksi astianpesuainetta). **Puhdistukseen ei saa käyttää liuottimia ja hankaavia puhdistusaineita.**
Öljytyn päällysvanerin puhdistukseen voidaan käyttää kuivaa tai kosteaa pehmeää liinaa. Puhdistusaineita käytettäessä ovi tulee öljytä uudelleen.
Tiikistä valmistetuilla päällysvanereilla päällystetyt ulko-ovet on viimeistelty tehtaassa öljyllä. Ovilevy ja karmi tulee öljytä uudelleenpuolen vuoden kuluessa tuotteen asennuksenjälkeen. Käytä siihen ulkokäyttöön sopivaa puuöljyä. Öljyä tuotetta myöhemmin kaksi kertaa vuodessa, mieluiten keväällä ja syksyllä. Jos oven väri on jo haalistunut, suosittelemme käyttämään sävytettyä puuöljyä sävyerojen tasoittamiseksi.
Puuöljyä voidaan levittää ainoastaan kuivalle ja puhtaalle pinnalle!
Jos pintakäsittely on vaurioitunut, tuotteen viimeistelykerros tulee uusia.
Puhdista lasipinnat siihen tarkoitetulla pesuaineella.
Tarkasta aina puhdistusaineen etiketistä, ettei se vahingoita tuotteen viimeisteltyjä pintoja.

Sallitut poikkeamat
Ovilevyn sallittu pysyvä käyryys on korkeintaan 4 mm.
Ovenkarmin (ovenpielen) käyryys voi olla korkeintaan 1 mm/1 m.
Maalatun pinnan laatu tarkistetaan silmämääräisesti 1–2 metrin etäisyydeltä valon tullessa takaa.
Ovilevyn lävistäjien välinen ero voi olla korkeintaan 2 mm.

SWE

Nödvändiga verktyg för montering:
Vattenpass
Skruvmejsel
Insexnycklar 4 mm, 5 mm
Torxnyckel Tx20
Hammare
Kilar
Monteringsskruvar
Isoleringsmaterial

Uppsättningen består av:
Karm med dörrblad och tröskel
Lås och gångjärn
Täckpluggar

Dörren är avsedd för användning som ytterdörr.
Innan du påbörjar monteringen kontrollera att produkten har bra kvalitet och är fri från defekter. Det är förbjudet att montera en defekt produkt.
Dörren bör monteras så att den är skyddad från direktkontakt med vatten och solstrålning. Vid behov måste dörren skyddas genom att placera den i en väggnisch eller montera ett skyddstak.
Dörrar i mörka kulörer kan bli skeva p.g.a. intensiv solstrålning (för hög temperatur i dörrbladet).
Starka och mörka färger bleknar p.g.a. intensiv solstrålning.
För dörrens längre livslängd undvik att låta snön ligga tätt mot dörren under en längre period.
Undvik att montera dörren så att den lätt slår igen eller blåser upp i korsdrag.
Ytterdörrar får inte förvaras i kalla och fuktiga utrymmen. Produkten får inte staplas direkt på underlag av jord eller betong, utan på ett stabilt och torrt underlag.
Det är inte tillåtet att ändra produktens mått eller skära i produkten. Vänligen kontakta tillverkarens representant vid behov.
Under reparationsarbeten bör dörren skyddas med byggpapp eller plast för att undvika skador på dörren.

Montering
1.Innan dörren monteras bör du kontrollera att den passar i dörröppningen. När du mäter dörröppningen, kontrollera att monteringsöppningen är i våg och hörnen vinkelräta. Monteringsöppningen bör vara 10-50 mm större än dörrkarmens yttre mått.
2.Demontera den gamla dörren.
3.Lägg dörren på ett jämnt underlag och lyft bort dörren från dörrkarmen.
4.Lyft dörrkarmen i monteringsöppningen och fixera med kilar (pos 1). Placera kilarna nära justeringsskruvarna och under tröskeln (pos 8). OBS! Dörren är avsedd för att monteras i våg med färdiglagt golv.
5.Använd vattenpass för att kontrollera att dörrkarmen är i lod vertikalt (pos 2 och 5) och att hörnen är vinkelräta (pos 3). Justera med kilar vid behov. Kontrollmät diagonaler!
6.Märk ut infästningspunkterna på väggen. Ta bort karmen och borra hål för justeringsskruvar. Stoppa skruvpluggar i de borrade hålen. Vid träkonstruktion hoppa över märkning och borrning.
7.Om du valde att märka ut punkterna, upprepa steg 4 och 5.
8.Skruva fast karmen tillsammans med gångjärn stadigt i väggen (pos 4), kontrollera först att karmen står rakt. Detta kan kontrolleras med hjälp av en lång, rak pinne eller ett långt vattenpass.
9.Montera dörrbladet i karmen. Kontrollera att karmen på motsatt sida eller pardörrens passiva dörrblad är i nivå med det monterade dörrbladet. Vid behov justera karmen. Om karmen sitter som den ska och dörren kan stängas och öppnas utan problem, fixera även karmen på motsatt sida stadigt i väggen (pos 6).
10.Kontrollera att spelet **(2,5 ± 1,5 mm)** mellan dörrbladet och karmen är lika runtom hela dörren. Dra åt skruvarna eller justera kilarna vid behov.
11.Vid behov justera gångjärnen.
Justering av dörrbladets höjd med hjälp av gångjärnen:
Figur A. Lossa den översta skruven "a" på alla gångjärn något genom att skruva den motsols. Skruva den nedre skruven "a" på ett gångjärn tills dörren när önskad höjd. Justera därefter den nedersta skruven "a" på de övriga gångjärnen så att dörren hänger jämnt på dessa. Dra åt gångjärnens översta skruvar "a".
Figur B. Ta bort täckpluggar "d". Skruva justeringsskruven "a" tills dörrbladet når önskad höjd. Skruva skruven medurs för att höja dörrbladet och moturs för att sänka dörrbladet. Utför samma justering på alla gångjärn tills dörren hänger jämnt. Sätt tillbaka täckpluggar "d".
Figur C. Ta bort täckpluggar "e", lossa gångjärnens fästskruvar "b" något och justera dörren i önskad höjd med hjälp av skruvarna "a". Dra åt fästskruvarna "b" och montera tillbaka täckpluggar "e".
Justering av mellanrummet mellan dörrbladet och karmen:
Lossa gångjärnens fästskruvar "b", justera skruvarna "c" och dra därefter åt fästskruvarna "b".
Justering av dörrbladet i djupled:
Figur C. Ta bort täckpluggar "e", lossa gångjärnens fästskruvar "b" något och justera skruvar "f". Dra därefter åt fästskruvarna "b" och montera tillbaka täckpluggarna "e".
12.Montera täckpluggar, som ingår, i dörrkarmens skruvhål (pos 7).
13.För att kunna stänga dörren tätare, justera slutblecket.
Figur D. Mekaniskt justerbar genom böjning av metallkolven "c".
Figur E. Justera slutblecket med hjälp av skruvar "a". Att skruva medurs gör att dörren stängs tätare.
14.Täta springan mellan väggen och dörrkarmen med isoleringsmaterial (stenull, glasull, skum). Följ tillverkarens anvisningar då du använder skum. Vid behov bör karmen stödjas så att skummet inte deformerar den. Då du monterar stöden, kontrollera att de inte skadar karmens yta. Använd antingen wellpapp eller annat mjukare material som skydd. Täck över springan med en täcklist eller bearbeta dörrposten så den passar mot karmen. Använd maskeringstejp för att skydda karmen och plast för att skydda dörren då dörrposten bearbetas. Stöd tröskeln med träklossar eller kilar (pos 8) för att undvika att den böjs efter en tids användning. Enbart skum eller annat elastiskt material bör inte användas under en tröskel utan stöd.
15.Montera nödvändiga övriga beslag: dörrhandtag, låsplattor, titthål, dörrstängare, dörrstopp mm.

Underhåll av ytterdörren
Kontrollera då och då gångjärnen, handtagen och infästningarna. Dra åt skruvarna eller byt ut slitna och skadade delar vid behov. Smörj låset och gångjärnen vid behov. Använd specialolja.
För att dörren skulle öppnas och stängas utan problem måste dörrens gångjärn och/eller slutbleck justeras vid behov. Dörrbladet får inte slita mot karmen.
Minst en gång om året, inför vintern, måste man smörja tätningslisterna med silikonolja för att undvika att tätningslisterna fryser igen och går sönder. Tätningslisterna kan även gå sönder om spelet mellan dörrbladet och karmen är för litet.
Använd vatten och en mjuk trasa för rengöring av målade ytterdörrar. Om dörren är mycket smutsig kan du tillsätta rengöringsmedel (t.ex: handdiskmedel) i vattnet. Använd aldrig lösningsmedel eller repande rengöringsmedel.
Använd en mjuk, torr eller fuktig trasa för rengöring av oljade fanérbeklädda ytterdörrar. Dörren bör oljas på nytt efter att man använt rengöringsmedel.
Ytterdörrar som är beklädda med teakfanér har behandlats med teakolja på fabriken. Dörrbladet och karmen (sidoposterna) måste oljas på nytt ett halvår efter dörrens montering. Använd träolja som lämpar sig för utomhusbruk. Därefter bör dörren oljas två gånger per år, helst på våren och på hösten. För oljning av en dörr som redan har skiftat i färg rekommenderas tonad träolja som kan jämna ut eventuella färgskillnader. **Träolja får endast appliceras på torra och rena ytor!**
Vid ytskador måste produktens ytbehandlas på nytt.
Använd fönsterputs då du rengör dörrens glasytor.
Försäkra dig alltid om att medlet inte skadar behandlade träytor genom att läsa produktetiketten noggrant.

Tillåtna avvikelser
Det är tillåtet att dörrbladet buktar upp till 4 mm.
Dörrkarmens (dörrpostens) krökning får vara upp till 1 mm/1 m på bredden.
Kvaliteten på den målade ytan kontrolleras visuellt från ett avstånd på 1-2 m med inkommande ljus bakifrån.
Skillnaden mellan dörrens diagonaler kan uppgå till 2 mm.

RUS

Необходимые инструменты:
Уровень
Отвертка
Шестигранные ключи 4 мм, 5 мм
Ключ Torx Tx20
Молоток
Клинья
Монтажные шурупы
Изоляционный материал

В комплекте:
Дверное полотно вместе с коробкой и порогом
Комплект установленной запорной фурнитуры (петли, замки)
Защитные пробки для монтажных отверстий

Дверь предназначена для использования в качестве внешней двери зданий.
Прежде чем приступить к установке двери, проверьте, что качество изделия соответствует требованиям и изделие не содержит дефектов. Установка дефектного изделия запрещена.
Дверь следует установить таким образом, чтобы она не находилась под прямым воздействием осадков или солнечного излучения.
Для защиты двери ее нужно установить в нишу, или же установить над дверью навесную крышу.
Темные двери могут искривиться под действием интенсивного солнечного излучения (высокая температура поверхности у дверного полотна).
Яркие и темные оттенки тускнеют под действием интенсивного солнечного излучения.
Дверь нельзя устанавливать так, чтобы порывы ветра «играли» ею.
Внешние двери нельзя складировать в холодных и влажных помещениях. Изделие нельзя штабелировать непосредственно на землю или бетон, а можно только на сухое прочное и корректное основание.
Не разрешено изменять размеры изделия и делать внутренние распилы. При необходимости проконсультируйтесь с представителями завода.
На время ремонтных работ дверь следует покрыть строительным картоном или пленкой, чтобы избежать повреждения двери во время отделочных работ.

Установка
1.Прежде чем устанавливать дверь, проверьте соразмерность двери с монтажным проемом. При измерении дверного проема проверьте, является ли монтажный проем отвесным и углы прямыми. Монтажный проем должен быть на 10-50 мм больше внешних размеров дверной коробки.
2.Демонтируйте заменяемое изделие.
3.Установите дверь плашмя на ровное основание и извлеките дверное полотно из дверной коробки.
4.Вставьте дверную коробку в монтажный проем и зафиксируйте клиньями (поз. 1). Клинья расположите вблизи крепежных шурупов коробки и под порог (поз. 8). Внимание: Для установки обоприте дверь о поверхность пола.
5.Используя уровень, проверьте, чтобы дверная коробка была отвесной в вертикальной плоскости (поз. 2 и 5) и углы – прямыми (поз. 3). При необходимости откорректируйте положение дверной коробки. Измерьте диагонали!
6.Отметьте места крепления на стене. Удалите дверную коробку и просверлите отверстия под дюбеля для крепежных шурупов. Установите дюбеля в просверленные отверстия. В случае деревянных конструкций маркировку и сверление отверстий можно пропустить.
7.Перед маркировкой проверьте пункты 4 и 5.
8.Косяк с петлями сильно прикрутите к стене (поз. 4), прежде удостоверившись, что косяк установлен ровно. Это можно проверить длинной прямой рейкой или длинным уровнем.
9.Установите дверное полотно на косяк. Проверьте, чтобы ответный косяк или пассивное дверное полотно спаренной двери были в той же плоскости, что и установленное дверное полотно. При необходимости откорректируйте положение косяка. Если дверная коробка установлена точно и дверь закрывается и открывается без проблем, закрепите также противоположный косяк прочно к стене (поз. 6).
10.Проверьте, чтобы промежуток между дверным полотном и косяками был одинаковый по периметру **(2,5 ± 1,5 мм)**. При необходимости подтяните шурупы или подбейте клинья.
11.При необходимости отрегулируйте петли.
Регулировка высоты дверного полотна петлями:
Рисунок A. Ослабьте немного верхний винт "a" каждой петли, повернув его против часовой стрелки. Поворачивайте нижний винт "a" одной петли, пока дверь не достигнет желаемой высоты. Затем отрегулируйте нижний винт "a" во всех остальных петлях так, чтобы они равномерно поддерживали дверь. Подтяните слегка верхние винты "a" всех петель.
Рисунок B. Снимите защитные пробки "d". Поворачивайте регулировочный винт "a", пока дверное полотно не достигнет желаемой высоты. Для подъема дверного полотна поворачивайте винт по часовой стрелке, а для опускания – против часовой стрелки. Таким способом отрегулируйте все петли, чтобы они равномерно поддерживали дверь. Установите обратно защитные пробки "d".
Рисунок C. Снимите защитные пластины "e", немного ослабьте крепежные винты петель "b" и отрегулируйте винты "f". Снова затяните винты "b" и установите обратно защитные пластины "e".
Регулировка зазора между дверным полотном и коробкой:
Ослабьте крепежные винты петель "b" и отрегулируйте винты "c", и затем снова затяните винты "b".
Регулировка глубины дверного полотна в коробке:
Рисунок C. Снимите защитные пластины "e", немного ослабьте крепежные винты петель "b" и отрегулируйте винты "f". Снова затяните винты "b" и установите обратно защитные пластины "e".
12.Установите в монтажные отверстия косяков пластмассовые пробки (поз. 7), которые имеются в упаковке.
13.Для более плотного закрывания двери отрегулируйте ее соответствие с замком.
Рисунок D. Механически регулируемый, при изгибании металлического язычка "c".
Рисунок E. Отрегулируйте винтом "a" опорную поверхность запорной планки. При повороте по часовой стрелке закрывание двери становится более плотным.
14.Заполните пространство между стеной и дверной коробкой изоляционным материалом (каменная вата, стекловата, монтажная вата). При использовании монтажной пены следуйте инструкциям, предоставленным производителем. При необходимости подоприте, чтобы расширяющаяся пена не деформировала дверную коробку. При установке подпорок следите, чтобы концы подпорок не повредили покрытие дверной коробки, используйте для этого волнистый картон или иной смягчающий материал. Закройте заполненный промежуток нащельной рейкой или доведите облицовку до дверной коробки. При отделке облицовки защитите дверную коробку малярной лентой и дверное полотно упаковочной пленкой. Нижний промежуток пороговой колодки подоприте деревянными колодками или клиньями (поз. 8) в целях избегания его проседания при дальнейшей эксплуатации. Под неподвертой пороговой колодкой нельзя использовать монтажную вату или иные эластичные материалы.
15.Установите на дверь необходимую добавочную фурнитуру: ручки, замочные накладки, дверной глазок, защелку, цепочку и др.

Уход за внешней дверью
Проверяйте время от времени крепления и исправность замка, петель и ручки. При необходимости подтяните винты или замените изношенные или поврежденные компоненты. По мере надобности смазывайте замок и петли, используя для этого специальные масла.
При надобности нужно отрегулировать петли двери и/или запорную планку, чтобы дверь открывалась и закрывалась без проблем. Дверь не должна задевать о косяк.
Как минимум раз в год, перед началом зимы, надо смазать также прокладки силиконом, чтобы избежать замерзания и разрыва прокладок. Прокладки могут также порваться из-за слишком малого зазора между дверью и коробкой.
Для очистки крашенных внешних дверей можно использовать воду и мягкую тряпку. В случае более сильной грязи в воду можно добавить моющее средство (например, средство для мытья посуды). **Для очистки нельзя использовать растворители и абразивные чистящие средства.**
Для очистки внешних дверей с пропитанным фанерным покрытием можно использовать сухую или влажную мягкую тряпку. При использовании чистящих средств дверь следует заново пропитать.
Внешние двери, облицованные фанерным покрытием из тика, на заводе обработаны тиковым маслом. Дверное полотно и коробку следует повторно пропитать в течение полугода после установки изделия. Для этого используйте доступные в продаже древесные масла, подходящие для внешних условий. Позже пропитывайте изделие два раза в год, желательно весной и осенью. Для пропитки двери с уже изменившимся оттенком рекомендуется использовать тонированное древесное масло, чтобы уравнять разные оттенки. **Древесное масло можно наносить только на сухую и чистую поверхность!**
При повреждении отделки двери следует восстановить поврежденный слой изделия.
Стеклянные поверхности чистите предназначенными для этого моющими средствами.
По этикетке чистящего средства проверьте, что оно не повредит окрашенные поверхности изделия.

Разрешенные отклонения
Разрешенная постоянная кривизна дверного полотна – до 4 мм.
У дверной коробки разрешено искривление по ширине до 1 мм/1 м.
Качество окрашенной поверхности проверяется визуально светом, падающим со стороны спины с расстояния 1-2 м.
Различие диагоналей дверного полотна может быть до 2 мм.

LV

Nepieciešamie līdzekļi:
Līmeņrādis
Skrūvgriezis
Seškantes atslēgas 4 mm, 5 mm
Torx atslēga Tx20
Āmurs
Ķīļi
Montāžas skrūves
Izolācijas materiāls

Komplektā:
Durvju vērtne ar kārbu un slieksni
Uzstādīts slēgšanas komplekts (eņģes, slēdzenes)
Aizdares korķi uzstādīšanas atverēm

Durvis ir paredzētas lietošanai kā ēku ārdurvis.
Pirms durvju uzstādīšanas pārbaudiet, vai produkta kvalitāte ir piemērota un vai produktam nav defektu. Defektīva produkta uzstādīšana ir aizliegta.
Durvis ir jāuzstāda tā, lai tās nebūtu tiešā pastāvīgā ūdens un saules ietekmē. Durvis ir jāaizsargā, uzstādot tās sienā esošajā nišā vai tām ir jāuzstāda pārkare.
Tumšā tonī esošās durvis, atrodoties intensīvā saulē (ja uz durvju vērtnes rodas augsta virsmas temperatūra) var salieknies.
Spilgti un tumši toņi intensīvas saules ietekmē kļūst blāvi.
Lai durvis labi saglabātos, ziemā nedrīkst sniegu pārāk ilgi atstāt pie durvīm.
Durvis nedrīkst uzstādīt tā, lai caurvējš varētu tās "dauzīt".
Ārdurvis nedrīkst uzglabāt aukstās un mitrās telpās. Produktu nedrīkst sakraut kaudzēs tieši uz zemes virsmas vai betona, tikai uz izturīgas un piemērotas sausas pamatnes.
Nav atļauta produkta izmēru maiņa un iegriezumu veikšana. Ja nepieciešams, konsultējieties ar rūpnīcas pārstāvi.
Veicot remontdarbus, lai izvairītos no durvju bojāšanas apdares laikā, tās ir jāpārklāj ar celtniecības kartonu vai plēvi.

Uzstādīšana
1.Pirms durvju uzstādīšanas pārbaudiet, vai durvju izmērs sakrīt ar uzstādīšanas aili. Lai izmērītu durvju aili, pārbaudiet, vai uzstādīšanas aile ir līmenī un vai tās stūri ir taisnleņķa. Uzstādīšanas ailei ir jābūt par 10-50 mm lielākai par durvju kārbas ārējiem izmēriem.
2.Demontējiet aizvietojamo produktu.
3.Novietojiet durvis plakaniski uz līdzenas virsmas un noņemiet durvju kārbu no durvju vērtnes.
4.Ieceliet kārbu uzstādīšanas atverē un piestipriniet ar ķīļiem (pozīcija Nr. 1.). Novietojiet ķīļus stiprināšanas skrūvju tuvumā un zem sliekšņa (pozīcija Nr. 8.). NB! Durvis ir paredzētas uzstādīšanai uz līdzenas grīdas virsmas.
5.Izmantojot līmeņrādi, pārbaudiet, vai kārba vertikālā pozīcijā atrodas līmenī (pozīcija 2. un 5.) un vai tās stūri ir taisnleņķa (pozīcija 3.) Ja nepieciešams, piekoriģējiet kārbas stāvokli. Izmēriet diagonāles!
6.Atzīmējiet stiprinājuma vietas uz sienas. Noņemiet kārbu un izurbiet dībeļu caurumus stiprinājuma skrūvēm. Ievietojiet dībeļus izurbtajos caurumos. Koka konstrukciju gadījumā izlaidiet atzīmēšanu un caurumu izurbšanu.
7.Iepriekšējas atzīmēšanas gadījumā atkārtojiet punktus 4. un 5.
8.Rūpīgi pieskrūvējiet kārbu ar eņģēm pie sienas (pozīcija Nr. 4.), iepriekš pārliecinoties, vai tā ir uzstādīta taisni. To var pārbaudīt ar garu taisnu latu vai garu līmeņrādi.
9.Ievietojiet durvju vērtni kārbā. Pārbaudiet, vai pretējās puses kārba vai pāra durvju pasīvā durvju vērtne ir uzstādīta vienā līmenī ar uzstādīto durvju vērtni. Ja nepieciešams, piekoriģējiet kārbas stāvokli. Kad vērtne atrodas korekti savā vietā un durvis aizveras un atveras bez problēmām, rūpīgi piestipriniet pie sienas arī pretējās puses kārbu (pozīcija Nr. 6.).
10.Pārbaudiet, vai gājiens **(2,5 ± 1,5 mm)** starp durvju vērtni un kārbu ir vienāds. Ja nepieciešams nospriegojiet skrūves vai ķīļus.
11.Ja nepieciešams, noregulējiet eņģes.
Durvju vērtnes augstuma regulēšana eņģēs:
Attēls A. Nedaudz palaidiet brīvākas visu eņģu augšējo skrūvi "a", pagriežot to pretēji pulksteņrādītāja virzienam. Pagrieziet vienas eņģes apakšējo skrūvi „a", līdz durvis atrodas nepieciešamajā augstumā. Pēc tam noregulējiet atlikušo eņģu apakšējo skrūvi "a", līdz tās atbalsta durvis vienlīdzīgi. Viegli nospriegojiet eņģu augšējās skrūves "a".
Attēls B. Noņemiet aizdares korķus "d". Pagrieziet regulēšanas skrūvi "a", līdz durvju vērtne sasniedz nepieciešamo augstumu. Durvju vērtnes pacelšanai pagrieziet skrūvi pulksteņrādītāja virzienā un lai to nolaistu zemāk - pretēji pulksteņrādītāja virzienam. Noregulējiet visas eņģes tā, lai tās vienlīdzīgi atbalstītu durvis. Uzstādiet atpakaļ aizdares "d".
Attēls C. Noņemiet pārklājuma plāksnes „e", nedaudz atbrīvojiet eņģu stiprināšanas skrūves "b" un ar skrūvēm noregulējiet durvis nepieciešamajā augstumā „a" . Piestipriniet stiprinājuma skrūves "b" un uzstādiet atpakaļ pārklājuma plāksnes „e".
Durvju vērtnes un kārbas gājiena regulēšana:
Palaidiet vaļīgāk eņģu stiprināšanas skrūves "b" un noregulējiet skrūves "c", un no jauna pievelciet skrūves "b".
Durvju vērtnes dziļuma regulēšana kārbā:
Attēls C. Noņemiet pārklājuma plāksnes „e", palaidiet nedaudz vaļīgāk stiprināšanas skrūves "b" un regulējiet skrūvi "f". No jauna pievelciet skrūves "b" un uzstādiet atpakaļ pārklājuma plāksnes „e"
12.Uzstādiet vērtņu skrūvju caurumos iepakojumā esošos plastmasas korķus (pozīcija Nr. 7.).
13.Lai nodrošinātu blīvu durvju aizvēršanos, noregulējiet atslēgas vairogu:
Attēls D. Mehāniski regulējams, palokot metāla mēlīti „c" .
Attēls E. Ar skrūvēm noregulējiet „a" pretplāksnes atbalsta virsmu. Griežot pulksteņrādītāja virzienā durvju aizvēršana kļūst blīvāka.
14.Aizpildiet starp sienu un durvīm esošo atveri ar izolācijas materiālu (akmensvati, stikla vati, uzstādīšanas vati). Izmantojot uzstādīšanas vati, ievērojiet ražotāja instrukciju. Ja nepieciešams, izveidojiet atbalstus, lai briestošās putas nedeformētu vērtni. Uzstādot atbalstus, sekojiet, lai atbalstu gali nebojātu vērtnes virsmas apdari, šim iemeslam izmantojot gofrētu kartonu vai citu mīkstinošo materiālu. Pārklājiet aizpildāmo atveri ar apmales līstī vai aptrādājiet apmales līdz durvju vērtnei. Apmaļu apdarei aizsargājiet kārbu ar krāsotāja līmlenti un durvju vērtni ar iepakojuma plēvi. Sliekšņa apakšējo malu atbalstiet ar koka klučiem vai ķīļiem (pozīcija Nr. 8), lai izvairītos no izliekumiem vēlākā lietošanas laikā. Zem neatbalstīta sliekšņa nevar izmantot tikai uzstādīšanas putas vai citus ūdensnoturīgus materiālus.
15.Uzstādiet uz durvīm nepieciešamo papildu furnitūru: rokturus, slēdzeņu pláksnes, durvju actiņas, slēdzeni, ierobežotāju u.c.

Ārdurvju kopšana
Ik pa laikam pārbaudiet slēdzeni, eņģu un rokturu stiprinājumus un kārtībā esamību. Janepieciešams, piestipriniet skrūves vai nomainiet nodilušos vai bojātos komponentus. Ja nepieciešams, ieeļļojiet slēdzeni un eņģes. Izmantojiet tam speciālas eļļas.
Ja nepieciešams, ir jāpieregulē durvju eņģes un/vai pretplāksni, lai durvis atvērtos un aizvērtos bez problēmām. Durvis nedrīkst atvērties pret kārbu.
Vismaz reizi gadā, pirms ziemas, blīves ir jāieeļļo ar silikona eļļu, kaŗ novērš blīvējumu aizsalšanu un sabojāšanos. Blīvējumu sabojāšanos var radīt arī pārāk mazs gājiens.
Krāsotu ārdurvju tīrīšanai var izmantot ūdeni un vieglu lupatiņu. Pie lielākiem netīrumiem mazgāšanas ūdenim var pievienot mazgāšanas līdzekli (piemēram, trauku mazgāšanas līdzekli). Tīrīšanai nedrīkst izmantot šķīdinātājus un abrazīvus tīrīšanas līdzekļus.
Lai tīrītu ārdurvis ar ieeļļotu pārklājuma finieri, var izmantot sausu vai mitru mīkstu lupatiņu. Izmantojot tīrīšanas līdzekļus, durvis ir jāieeļļo no jauna.
Ārdurvis ar tīkkoka finiera apdari rūpnīcā ir aptrādātas ar eļļu. Durvju vērtne un kārba ir no jauna jāieeļļo pusgadu pēc produkta uzstādīšanas. Lai to izdarītu, izmantojiet tirdznieciībā pieejamās ārējiem apstākļiem piemērotas eļļas kokam. Vēlāk eļļojiet produktu divas reizes gadā, iesakām to darīt pavasarī un rudenī. Lai ieeļļotu jau toni zaudējušas durvis, iesakām izmantot tonētas eļļas kokam, lai padarītu krāsu toņu atšķirības vienmērīgākas. Eļļu kokam var uzklāt tikai uz sausas un tīras virsmas.
Ja rodas virsmas apdares bojājumi, produkta apdares slānis ir jāatjauno.
Stikla virsmas tīriet ar tam paredzētiem tīrīšanas līdzekļiem.
Vienmēr pārbaudiet uz tīrīšanas līdzekļa etiķetes, vai tas nevar bojāt ar produktu aptrādātās virsmas.

Atļautās novirzes
Durvju vērtnei atļautais pastāvīgais izliekums drīkst būt līdz 4 mm.
Durvju kārbai ir atļauts platuma izliekums līdz 1 mm uz 1 m.
Krāsotas virsmas kvalitāte tiek pārbaudīta vizuāli no 1-2 m attāluma pie gaismas, kas krīt no aizmugures.
Durvju vērtnes diagonāļu atšķirība var būt ne lielāka par 2 mm.